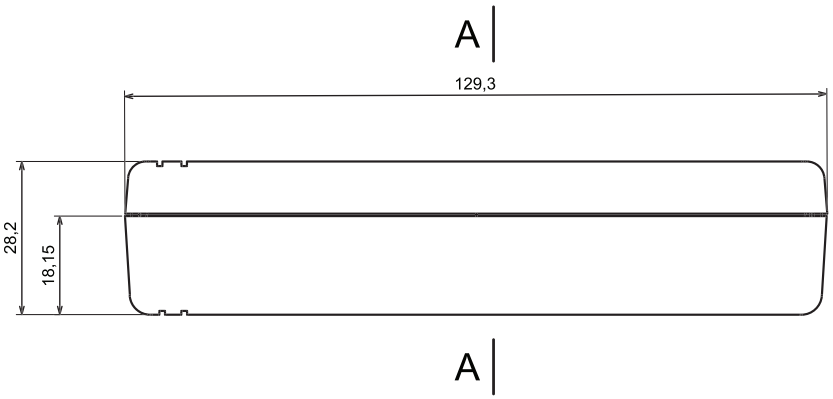
A
129,3
28,2
18,15
A

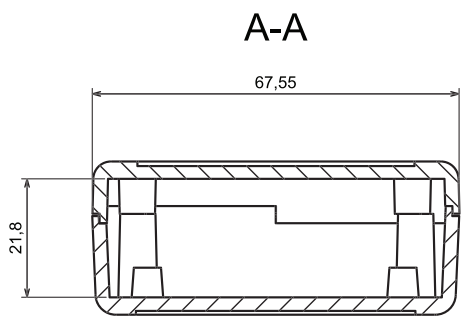
A-A
67,55
21,8

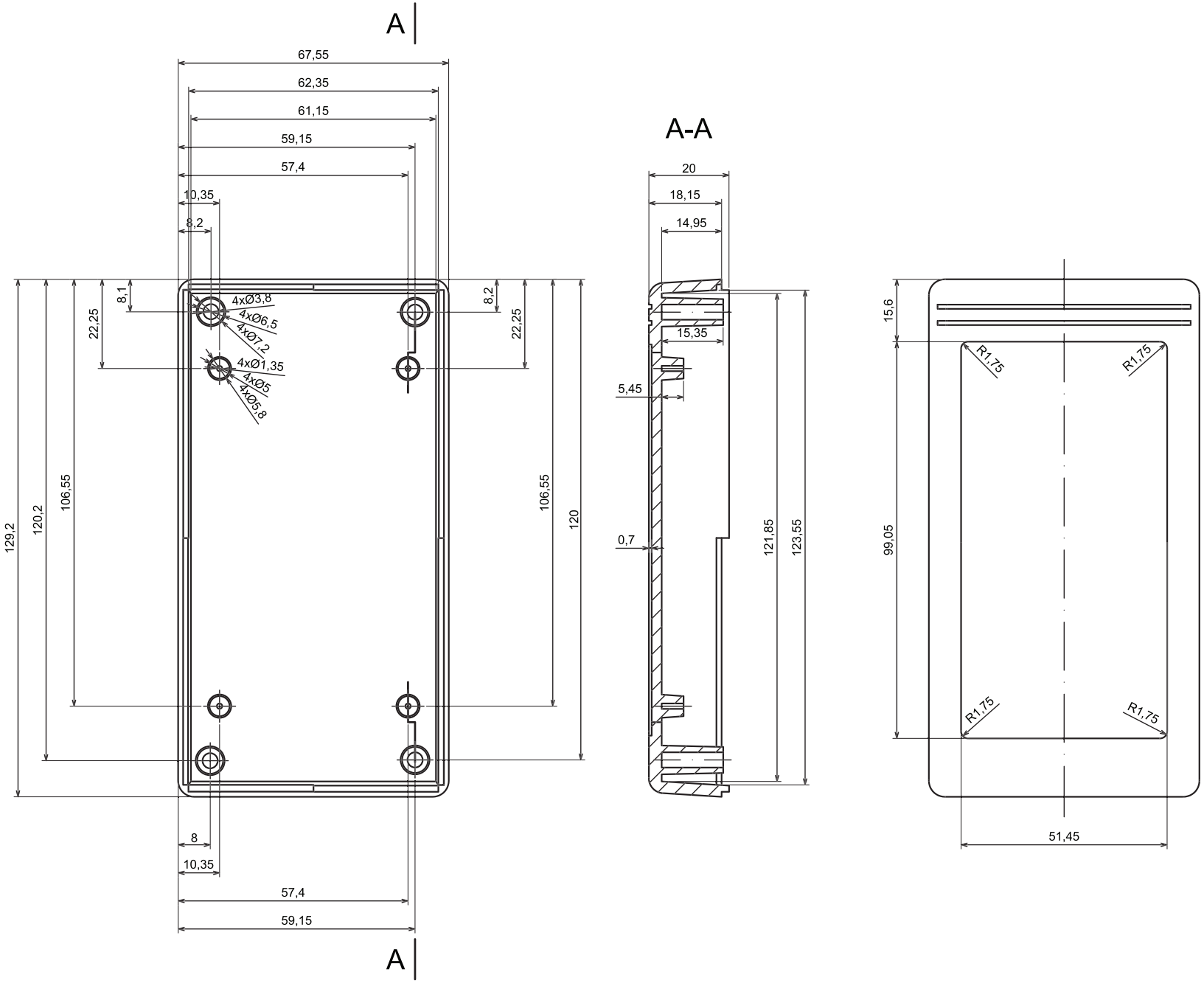
A
67,55
62,35
61,15
59,15
57,4
10,35
8,2
8,1
22,25
4xØ3,8
4xØ6,5
4xØ7,2
4xØ1,35
4xØ5
4xØ5,8
129,2
120,2
106,55
120
8
A-A
20
18,15
14,95
15,35
5,45
0,7
121,85
123,55
15,6
99,05
R1,75
51,45

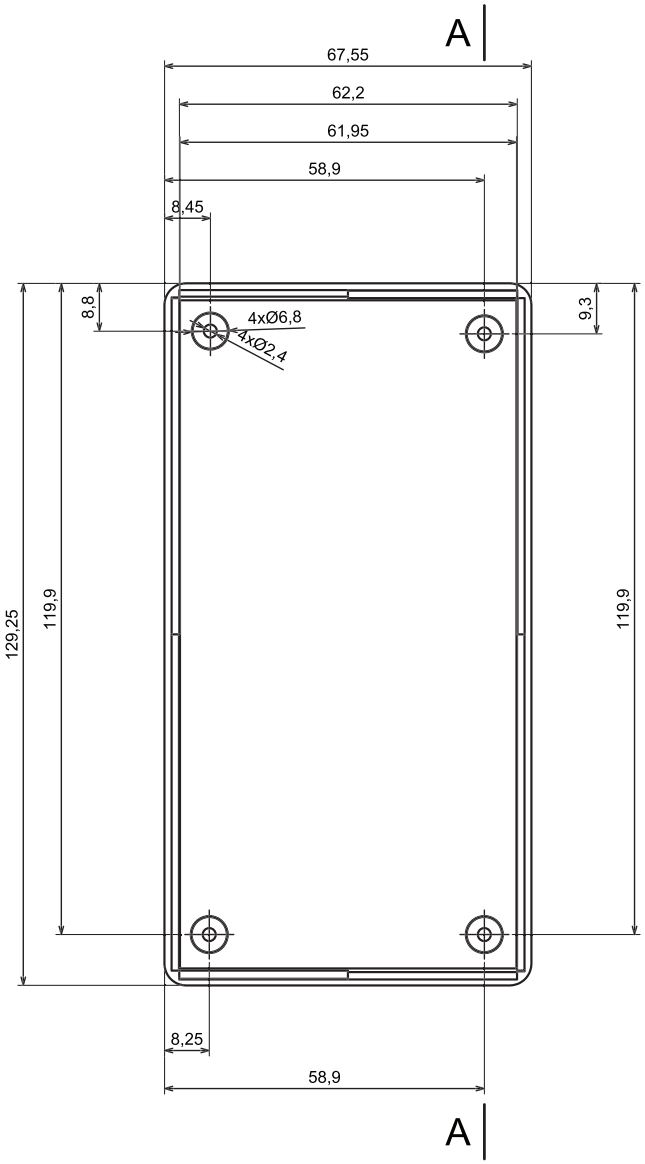
A
67,55
62,2
61,95
58,9
8,45
8,8
4xØ6,8
4xØ2,4
9,3
129,25
119,9
119,9
8,25
58,9
A

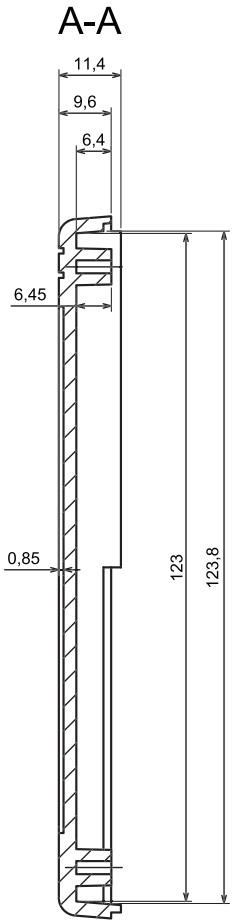
A-A
11,4
9,6
6,4
6,45
0,85
123
123,8

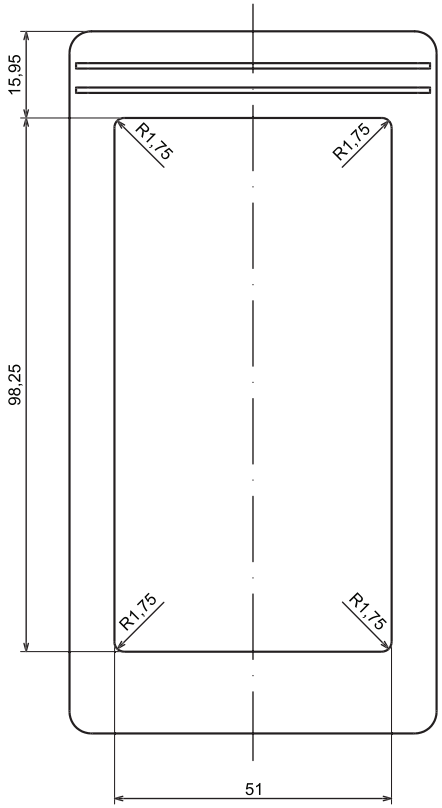
15,95
R1,75
R1,75
98,25
R1,75
R1,75
51